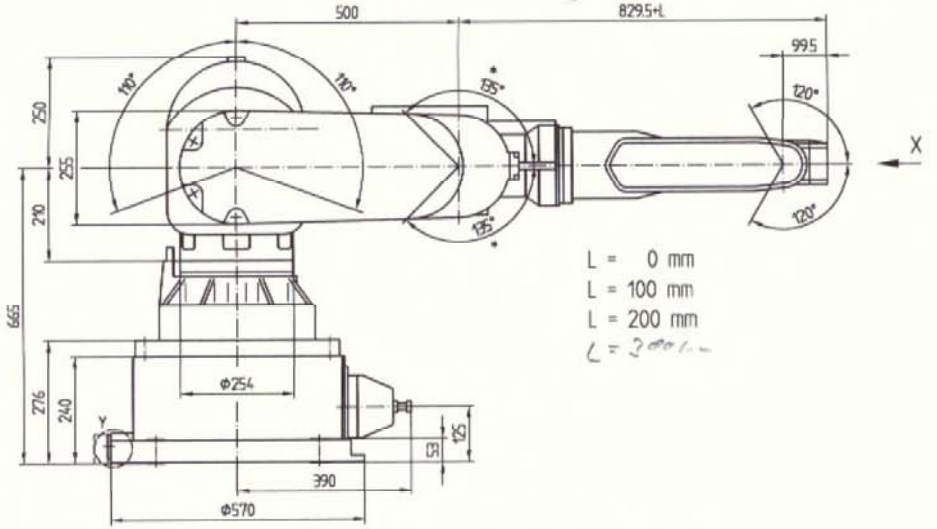

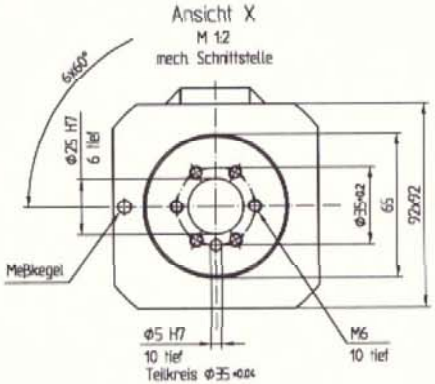

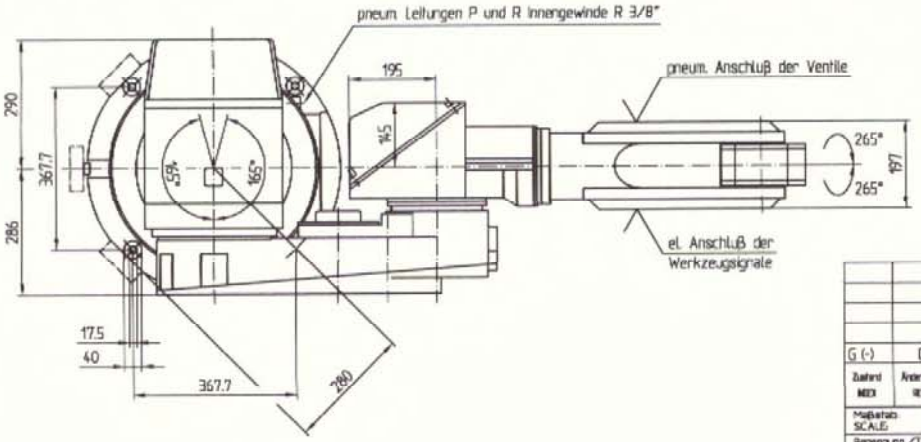

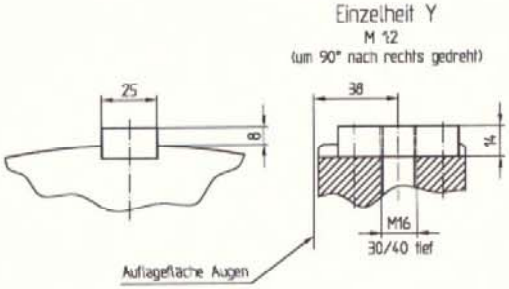

* max. Verfahrbereich in Abhängigkeit der Stellung von Achse 2 und 4, siehe Maßblatt - Arbeitsbereich (3) 1031-20-02

G (-)	027001										
Zustand INDEX	Änderung-Nr. REV.-Nr.	Datum DATE	Name NAME	Datum DATE	Name NAME	Zustand INDEX	Änderung-Nr. REV.-Nr.	Datum DATE	Name NAME	Datum DATE	Name NAME
		gezeichnet DRAWN		geprüft CHECKED				gezeichnet DRAWN		geprüft CHECKED	

Maßstab SCALE 1:10 (1:2)			Datum DATE / Name NAME
Benennung / TITLE: Maßblatt r15	Allg. Toleranzen Spanen DIN ISO 2768-m K siehe Spezifikation 4990-00-10	gezeichn. DRAWN	10.02.03 / Schwarz
		bearb. COORD.	
		geprüft CHECKED	
Zeichnungs-Nummer/DRAWING NUMBER: (3) 1031-20-01	Blatt 1 von 1	manutec VaWe Robotersystem GmbH	
Ersatz für SUPERSEDES: Zeichnung gleicher Nummer vom 06.05.85	Ersetzt durch SUPERSEDED BY		

CAD-ERSTELLTE ZEICHNUNG - NICHT MANUELL ÄNDERN
DRAWING BY CAD - DO NOT CHANGE MANUAL

Weitergabe sowie Vervielfältigung dieser Unterlage, Verwertung und Mitteilung ihres Inhalts nicht gestattet soweit nicht ausdrücklich zugesichert. Zuwiderhandlungen verpflichten zu Schadenersatz. Alle Rechte vorbehalten, insbesondere für den Fall der Patenterteilung oder Gebrauchsmustereintragung